ビサコジル坐剤「日新」の使い方

1. 坐剤の取り出し方

ⓐミシン目にそって、1個分を切り離します。

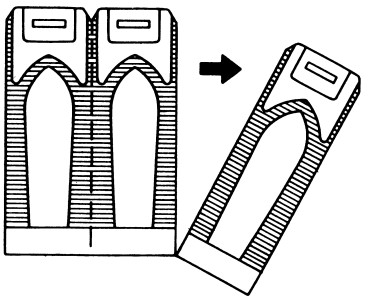

ⓑあけ口側のすき間を手でつまみ、左右に引っぱって坐剤を取り出します。

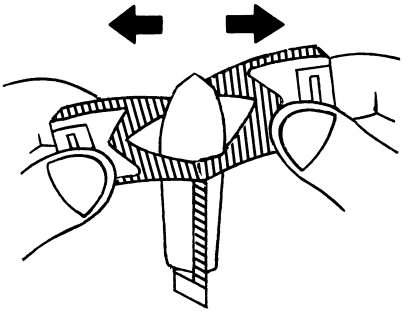

2. 挿入の仕方

ⓐティッシュペーパーやガーゼなどで坐剤の後部を包んで持ち、とがった方から肛門内に挿入します。

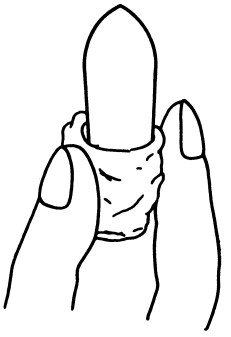

ⓑ中腰になって坐剤の3/4ほどを入れた後立ち上がれば、簡単に挿入できます。

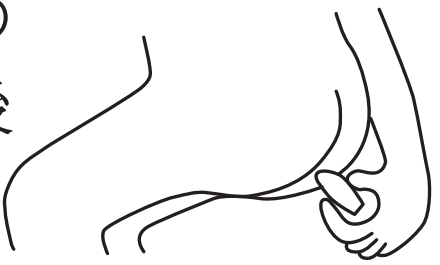

3. ご使用にあたっての注意

- この薬は飲まないでください。
- 挿入後しばらくは異物感が残りますが、がまんしてください。
- 坐剤が外に出ないようにするため、挿入後20～30分間は激しい運動を避けてください。
- 挿入後、液状のものが出ることがありますが、その多くは本剤の基剤ですので心配はいりません。
- 高温、光、湿気及び凍結を避けて涼しいところに保管してください。
- 子どもの手の届かないところに保管してください。

日新製薬株式会社
2017年2月
01