2019 年 4 月

日新製薬株式会社
日新薬品株式会社

# 包装仕様変更のお知らせ

アレルギー性疾患治療剤

## レスカルミン®注

謹　啓

時下、ますますご清祥のこととお慶び申し上げます。

平素、弊社製品につきましては、格別のご高配を賜り誠に有り難くお礼申し上げます。

今般、**「レスカルミン注」（ジフェンヒドラミン塩酸塩・臭化カルシウム配合剤）**におきまして、**製造番号 ９００１１Ａ**より、アンプルラベル・包装箱の包装仕様を下記のとおりに変更致しましたので、ご案内申し上げます。

しばらくは、包装箱に**「包装変更品」**の表示を施して出荷致します。

その他、内容成分等につきましては従来品と何ら変わりは御座いませんので、今後とも変わらぬご愛顧を賜りますようお願い申し上げます。

尚、在庫の関係から、変更品がお手元に届くのに若干の遅速が生じますが、何卒ご了承下さいますようお願い申し上げます。

謹　白

## 記

◆変更点

①アンプルラベルの使用期限・製造番号の捺印方式をインクジェット方式（白地に黒文字）
　→レーザー方式（黒地に白文字）に変更致しました。
②包装箱のサイズを変更致しました。
③包装箱の封緘方法を封緘テープ貼付→接着剤（ホットメルト）に変更致しました。
④包装箱の開封口を、押して開けるタイプ→引き上げて開けるタイプに変更致しました。
⑤包装箱の販売包装単位コード（GS1 コード）に可変情報を追加致しました。
⑥アンプルベッドの包装箱への入れ方を変更致しました。

### アンプルラベル従来品

※イメージ

捺印方式：インクジェット方式
（白地に黒文字）

### アンプルラベル変更品

※イメージ

**捺印方式：レーザー方式**
**（黒地に白文字）**

### 包装箱従来品

ケースサイズ：223×115×80(H)(mm)

### 包装箱変更品

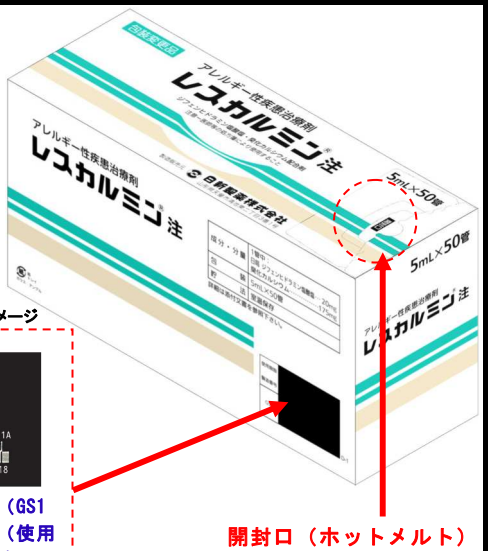


ケースサイズ：227×80×116 (H)(mm)

（次ページもご覧下さい）

| 包装箱への入れ方従来品 | 包装箱への入れ方変更品 |
| --- | --- |
| アンプルベッドの向き：垂直方向<br>※イメージ<br> 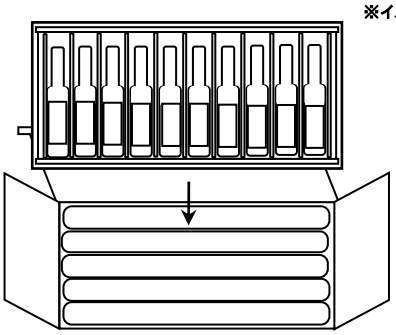 | アンプルベッドの向き：平行方向<br>※イメージ<br> 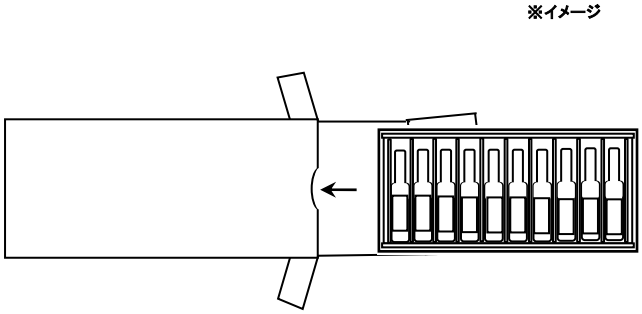 |

【変更品の出荷予定時期・初回製造番号及び使用期限】

| 製　品　名 | 包装規格 | 変更品の出荷予定時期 | 変更品の初回製造番号<br>（使用期限） |
| --- | --- | --- | --- |
| レスカルミン注 | 5mL×50 管 | ２０１９年６月下旬 | ９００１１Ａ<br>（２０２２．１） |

以上